SVENSTOL®
STOELEN VOOR PROFESSIONALS

Productinformatieblad

SVENSTOL® S6

DIN 68877

BASISUITRUSTING

Zitmechanisme	**activePlus-mechanisme** stimuleert actief zitten, met draaiveer, eenvoudige gewichtsinstelling van 45 - 150 kg, statische belastbaarheid tot 200 kg, traploos vergrendelbaar, instelbare kantelhoek: - 6° tot + 19°
Rugleuning	Frame van staal, hoek ten opzichte van de zitting verstelbaar tot 25°
Zitting	Frame van staal, zitplaat van kunststof
Kussens **Zitting en rug**	**comfortPlus-kussens** combineert het zitcomfort van autostoelen met de eisen van de werkplek-ergonomie, ergonomisch gevormd koudschuim, met 10 mm voering voor comfort, dikte zitkussen: 8 cm
Zithoogteverstelling	Gasveer met diepte-instelling, traploos van 44 - 56 cm
Voetkruis	stervormig aluminium voetkruis, gepolijst, 72 cm diameter, 6-teens, daardoor een betere kantelstabiliteit en gewichtsverdeling
Zwenkwielen	6 grote zwenkwielen, 65 mm diameter, harde of zachte zwenkwielen
Garantie	5 jaar volledige garantie bij 24 uur gebruik
Certificaten	GS (Duits keurmerk voor veiligheid), ergonomisch getest DIN EN 1335 1-3, BS 5459, DIN 68877, ESD getest DIN 61340-5-1

StolComfort®

SVENSTOL®
STOELEN VOOR PROFESSIONALS

Productinformatieblad
SVENSTOL® S6

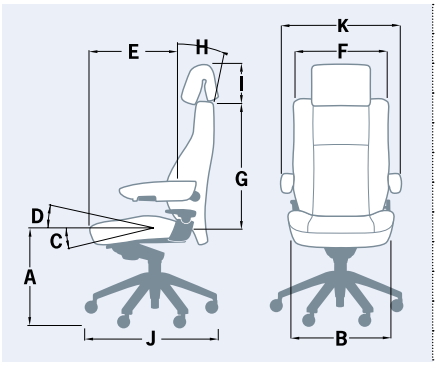

A	44 - 56 cm
B	55 cm
C	6 °
D	19 °
E	41 - 51 cm
F	51 cm
G	65 cm
H	25 °
I	18 - 35 cm
J	72 cm
K	69 cm
kg	ca. 35

SOORTEN BEKLEDING/PRIJSCATEGORIEËN

	Stof SG 2 ★	**Stof** SG 3 ★	**Halfleder** ★	**Leder** ★
	24/7 Flax ■ of imitatie-leder/zwart	Climatex 24/7 ■	Leder zwart met SG 2 of 3	Leder zwart
Standaardtype zonder hoofdsteun	✓	✓	✓	✓
Standaardtype met hoofdsteun	✓ +	✓ +	✓	✓
Meerprijs Hoofdsteun in leder zwart	✓	✓		

+ stofbekleding met hoofdsteun in imitatieleder/zwart mogelijk, zelfde prijs ■ combinatie met imitatieleder/zwart mogelijk (halfleder-design), zelfde prijs ★ voor kleurenselectie zie onze kleurenkaart

UITRUSTING

Svenstol® armleuningen	terugklapbaar, traploos verstelbare neig
Hoogte aanpassing	Voor Svenstol armleuningen, 6cm in hoogte verstelbaar, kan zittend worden bediend
T-armleuningen	in de hoogte, diepte en breedte verstelbaar, robuust, hoge stabiliteit
Lendensteun pneumatisch	pneumatisch instelbaar met handpomp (linksvoor onder de zitting), in de hoogte verstelbaar (2 luchtkamers)
Lendensteun mechanisch	In hoogte en diepte verstelbaar, kan zittend worden bediend, met 2 handwielen achterin
Zitdiepteverstelling	Schuifzitting (10 cm naar voren verstelbaar), vergrendelingshendel rechts voor onder de zitting
Zwenkwielen/glijders	Basismodel met zwenkwielen (65 mm) voor harde of zachte vloeren, antistatische zwenkwielen (65 mm) voor harde of zachte vloeren Glijders
Zithoogte	Basismodel met standaard gasveer (zithoogte 44 - 56 cm) alternatief: hoge gasveer (zithoogte 48 - 60 cm) alternatief: lage gasveer (zithoogte 39 - 47 cm)
Uitvoering 150+	Zitneiging verlaagd met 6°, Uitvoering met een sterker mechanisme, zitschaal en gasveer versterkt, geschikt voor gebruikers tussen 45 en 200 kg (dynamische belastbaarheid), statisch belastbaar tot 230 kg
ESD-uitvoering	getest volgens DIN 61340-5-1, weerstand < $1x10^6$ Ω Uitrustingsopties (bekleding etc.) beperkt (zie aanwijzingen bij de specificaties van de accessoires)
Beschermhoes	voor de zitting: wasbaar, eenvoudig overtrekbaar voor de rug: wasbaar, eenvoudig overtrekbaar voor de hoofdsteun: wasbaar, eenvoudig overtrekbaar voor Svenstol armleuningen: gestoffeerd, zwart kunstleer
Schoonmaakdoekjes	wegwerpdoekjes voor de hoofdsteun (alleen bestemd voor gebruik samen met de beschermhoes van de hoofdsteun)
Kleerhanger	bevestigd aan de hoofdsteun, afneembaar
Corporate Design	uw naam/logo/symbool geborduurd op of ingeweven in de bekleding

Datum 10|2021